DICHT

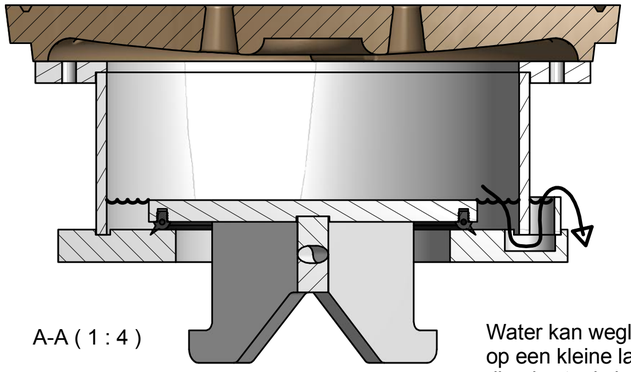

A-A (1 : 4)

Water kan weglopen
op een kleine laag na,
die als stankslot dient.

OPEN

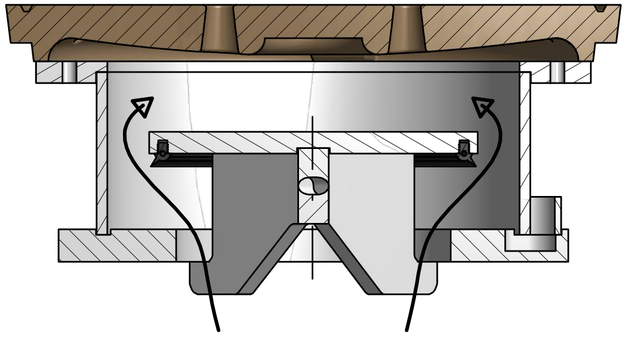

In geval van overdruk kunnen grote
hoeveelheden lucht snel ontsnappen.

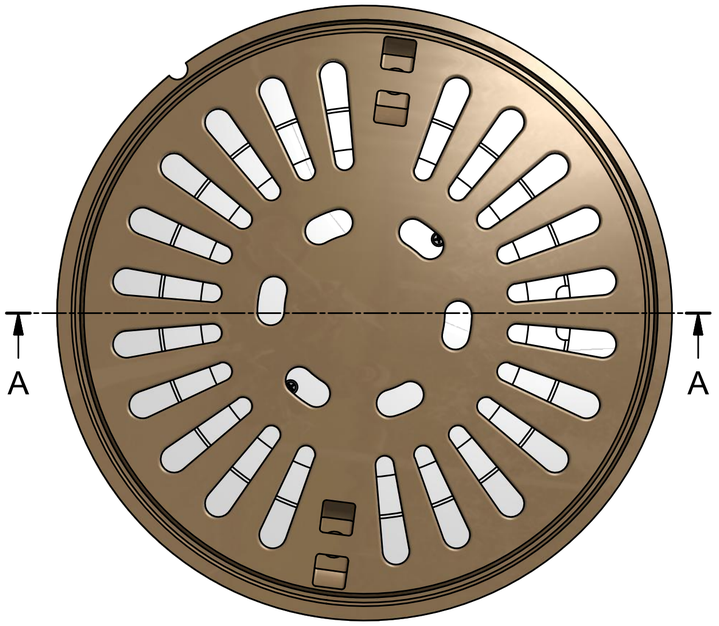

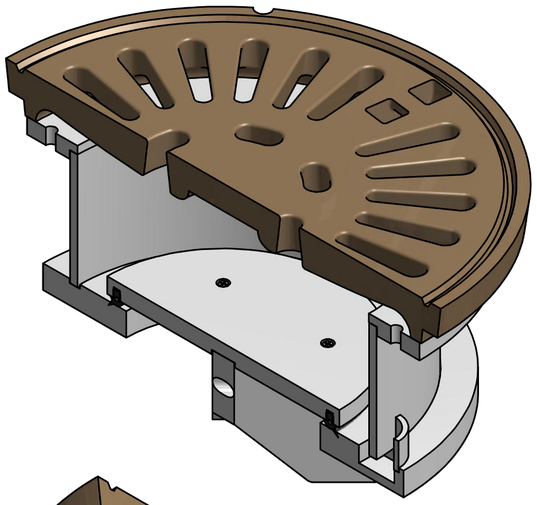

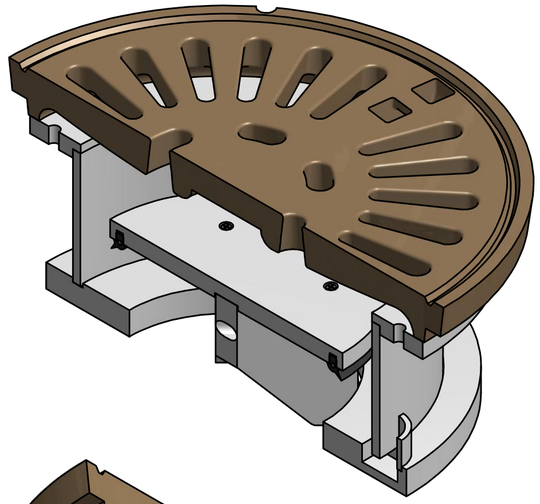

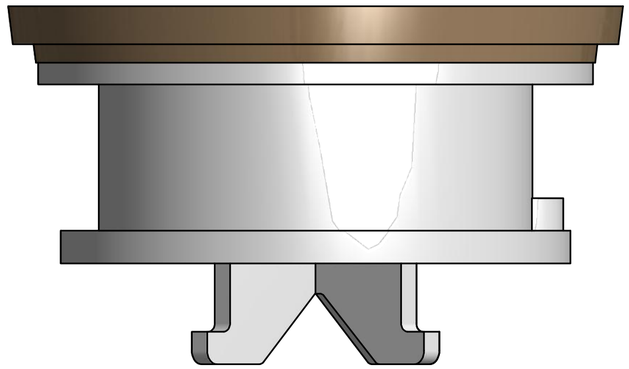

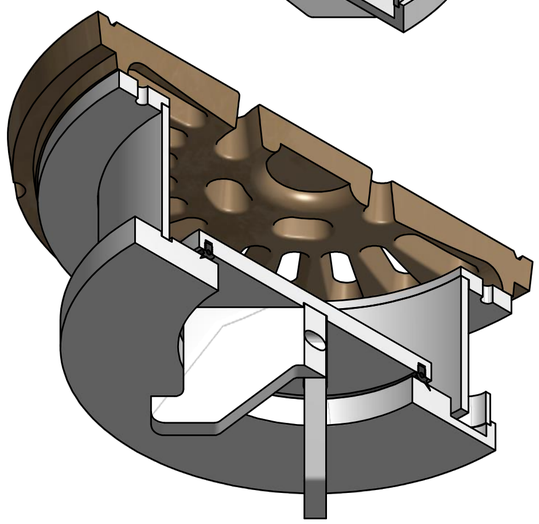

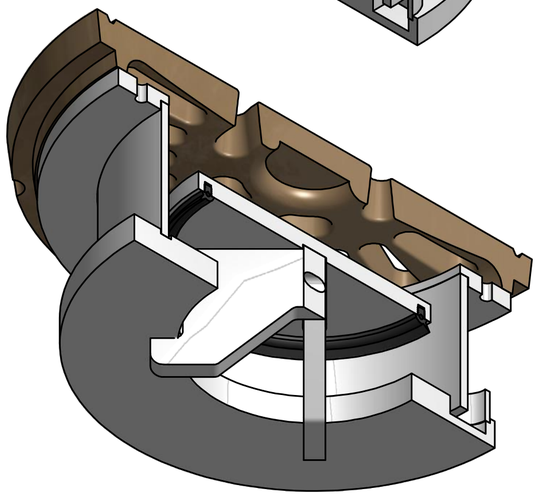

Rev.	Omschrijving	Get.	Datum	Acc.

TBS SOEST bv
http://www.tbs.nl

Benaming

ONTLUCHTINGSKLEP
ONDER GIETIJZEREN DEKSEL

WIJZIGINGEN VOORBEHOUDEN
Niets van deze tekening mag zonder onze toestemming worden gecopiëerd, noch aan derden ter inzage worden gegeven en blijft ons eigendom

Get. p.tromp	Acc.	Datum: 15-10-2014	Afd.
Schaal:	Maateenheid(mm)		Blad: 1

Tenzij andersaangegeven:
Maatolerantie's volgens NEN-ISO 2768
Oppervlakte ruwheid volgens:
Vorm- en plaatstolerantie's volgens:

Am.proj.

A2

Tekeningnummer Rev.
PU-OK-503-Dok-02